3 GIUGNO,MERCOLEDÌ

ESEGUI GLI ESERCIZI, SUL LIBRO SOTTILE , A PAGINA 54

SOTTRAZIONI PER TUTTI!

1 SCRIVI IL RISULTATO.

14 – 4 = ____ 16 – 5 = ____ 19 – 8 = ____ 17 – 6 = ____

19 – 5 = ____ 14 – 10 = ____ 18 – 12 = ____ 20 – 15 = ____

2 COLORA SOLO I RISULTATI DI QUESTE SOTTRAZIONI. CHE COSA APPARIRÀ?

18 – 10 • 19 – 6 • 17 – 2 • 14 – 4 • 16 – 5 • 12 – 5

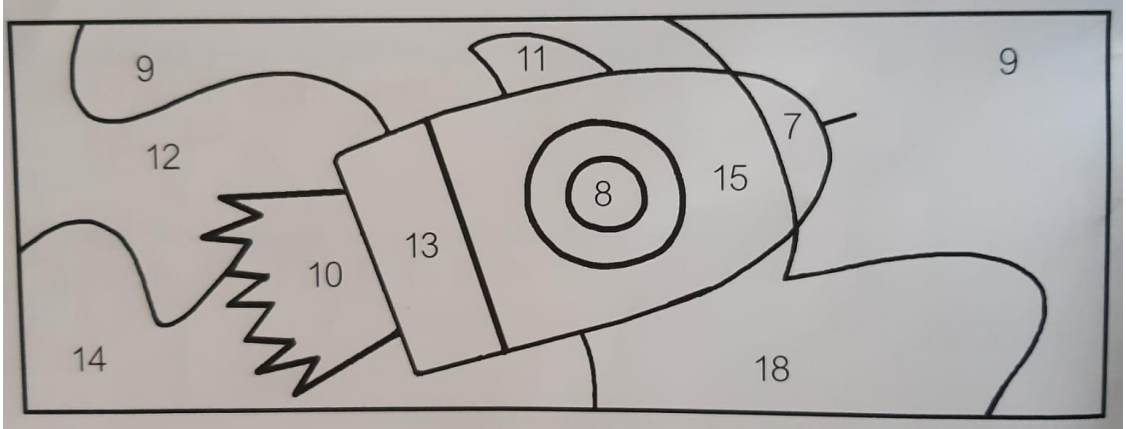

3 COMPLETA LE TABELLE. OSSERVA L'ESEMPIO.

–	8	9	10
18	10		
19			
20			

–	5	6	7
10			
11			
12			